DVOJKRÍDLOVÁ BRÁNA B1, B4

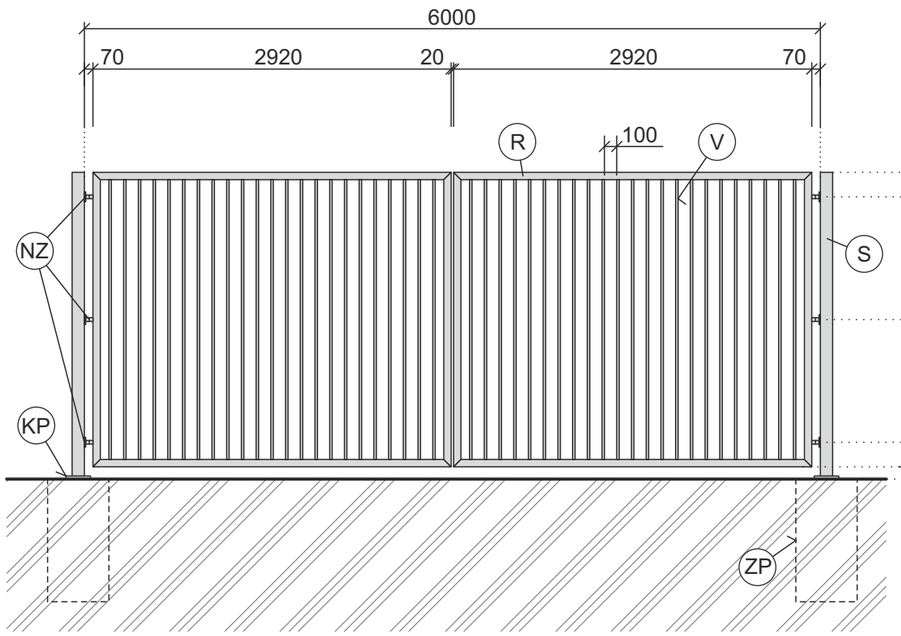

DVOJKRÍDLOVÁ BRÁNA B3, B5

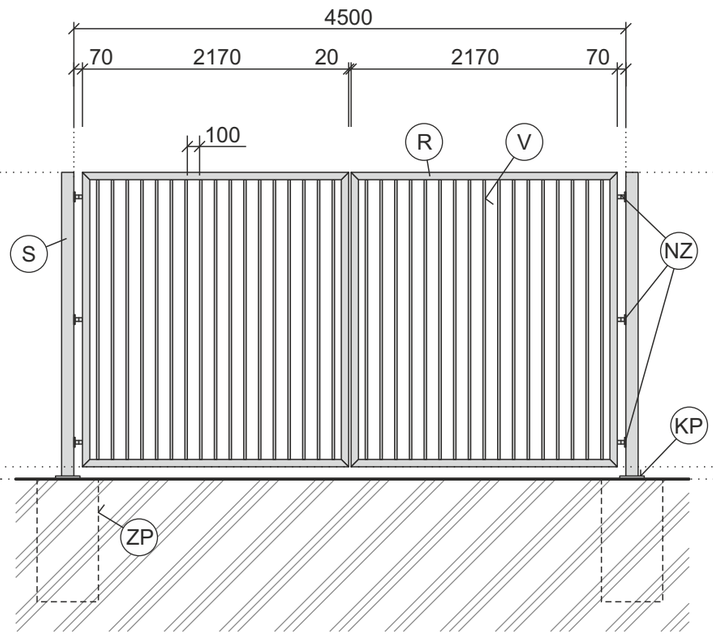

JEDNOKRÍDLOVÁ BRÁNA B2

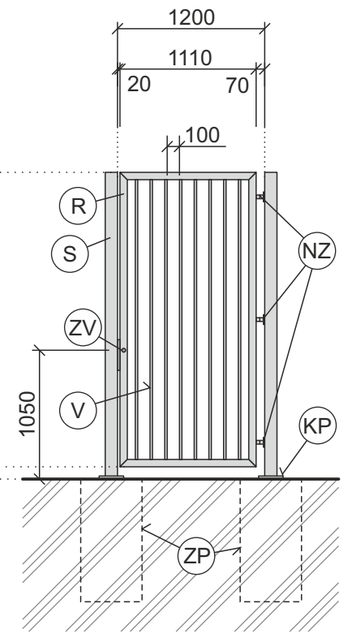

LEGENDA

S - STĹP OCEĽOVÝ POZINKOVANÝ - JOKEL 100 x 100 x 5, DĹŽKA 3000 mm
KP - KOTEVNÁ OCEĽOVÁ PLATŇA HR. 10 mm, ROZMER 250 x 250 mm, PRIVARENÁ O STĹP (KOTVENIE STĹPA DO PÄTKY - 4x ZÁVITOVÁ TYČ M16 POMOCOU CHEMICKÝCH KOTIEV)
ZP - ZÁKLADOVÁ PÄTKA Z BETÓNU C 16/20, ROZMER MIN. 500 x 500 mm, HĹBKA 1000 mm
NZ - NASTAVITEĽNÝ ZÁVES POZINKOVANÝ S KOTVIACOU PRÍRUBOU
R - RÁM KRÍDLA ZVARENÝ Z OCEĽOVÝCH PROFILOV JOKEL 60 x 40 mm
V - VÝPLŇ KRÍDLA Z OCEĽOVÝCH PROFILOV JOKEL 20 x 20 x 2 mm, ZVÁRANÁ DO RÁMU
ZV - ZÁMOK PRE VLOŽKU DO PROFILU 60 x 40 mm

● KRÍDLA BRÁN BUDÚ PO ZVARENÍ POZINKOVANÉ

PROJEKT STAVBY NA OHLÁSENIE
D. Dokumentácia stavebných objektov

* ZOZNAM PARCIEL JE PRÍLOHOU PROJEKTU STAVBY

Zodpovedný projektant:	Vypracoval:	Stavebník:	Miesto stavby:	
Dušan Ďurajka Súľov 66, Súľov - Hradná	Dušan Ďurajka	**Oľga APOLENÍKOVÁ, samostatne hospodáriaci roľník** 018 22 FARMA PRUŽINA, IČO: 30182891	**K.Ú. PRUŽINA** **parcely podľa zoznamu ***	
ĎURAJKA STAVEBNÉ PROJEKTY	Názov stavby : **REKONŠTRUKCIA OPLOTENIA**		Dátum	**08 / 2026**
			Formát	**A3**
			Mierka	**1 : 50**
Obsah výkresu :	**Brány**		Číslo výkresu :	**D2**